WIKING made by HWAM

WIKING
PALA 6

WIKING Pala 6

WIKING Pala 6
mit Natursteintopplatte

Technische Spezifikationen

Nennleistung	7,0 kW
Wirkungsgrad	80%
Rauchabgang	Ø150 mm
Schornsteinzug (Empfehlung)	12 PA
Brennkammerbreite, vorne/hinten	49 cm
Energieeffizienzklasse	A

Verbrennungssystem

AUTOMATIC

MADE IN DENMARK

WIKING made by HWAM

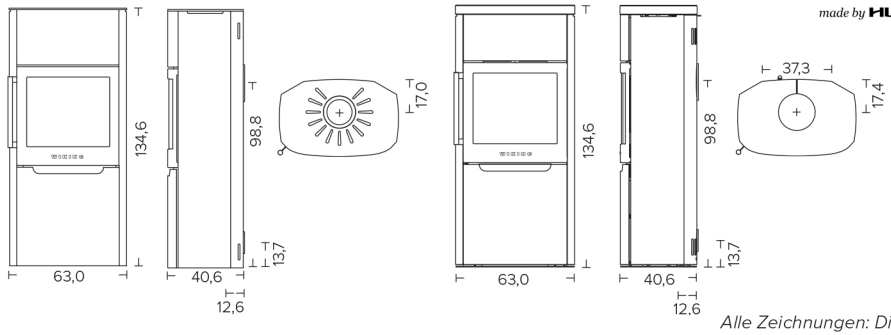

Alle Zeichnungen: Die Maße für den Rauchabgang und den Frischluftanschluss sind bis zur Mitte der Öffnung angegeben.

Gewicht	
Gewicht WIKING Pala 6	156 kg
Gewicht WIKING Pala 6 mit Natursteintopplatte	176 kg
Gewicht, Steine zur Wärmespeicherung	45 kg

Maße	
Anschluss vom Boden, oben	108,4 cm

Abstand zu brennbarem Materialien (isoliertes Ofenrohr/nicht isoliertes Ofenrohr)	
1. Hinten (min.)	7/20 cm
2. Seite (min.)	40/35 cm
2. Seite mit Natursteintopplatte (min.)	45/45 cm
3. Einrichtungsabstand, vorne (min.)	130/130 cm
3. Einrichtungsabstand mit Natursteintopplatte, vorne (min.)	140/140 cm
5. Eckplatzierung (min.)	12/12 cm
5. Eckplatzierung mit Natursteintopplatte (min.)	15/15 cm
6. Eckplatzierung (min.)	40,5/40,5 cm
6. Eckplatzierung mit Natursteintopplatte (min.)	43,3/43,3 cm

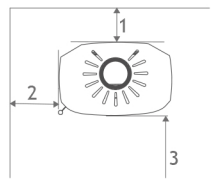

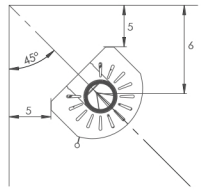

Varianten
Abgang oben oder hinten
Farbe: schwarzer oder grauer Stahlverkleidung

Zubehör
Verbrennungsluftsystem, Anschluss hinten/am Boden (Ø 100 mm)
Steine zur Wärmespeicherung

Zulassungen & Registrierungen

- EN 13240 (Europa)
- BImSchV Stufe 2 (Deutchland)
- LRV (Schweiz)
- UK CA (UK)
- ECO Design 2022

HWAM ECODESIGN COMPLIANT